GUERRA

Tel.: +34 986 58 20 00
Fax: +34 986 58 22 91

Avda. Benigno Sánchez s/n
36590 VILA DE CRUCES
(Pontevedra) - Spain

www.iguerra.com
info@iguerra.com

Capturar QR para contactar

En beneficio de la mejora de nuestros productos INDUSTRIAS GUERRA se reserva el derecho de introducir las modificaciones que considere oportunas sin previo aviso.

ED. 10/2016

GUERRA

57A

Grúas hidráulicas

FORESTAL

57A

DIMENSIONES

57A.059.1

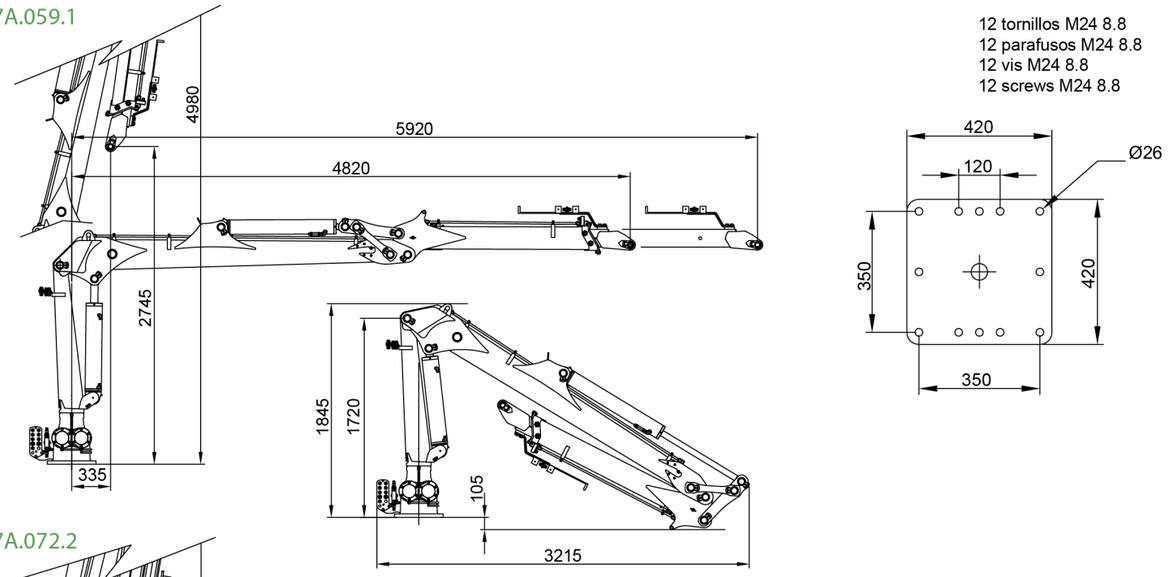

57A.072.2

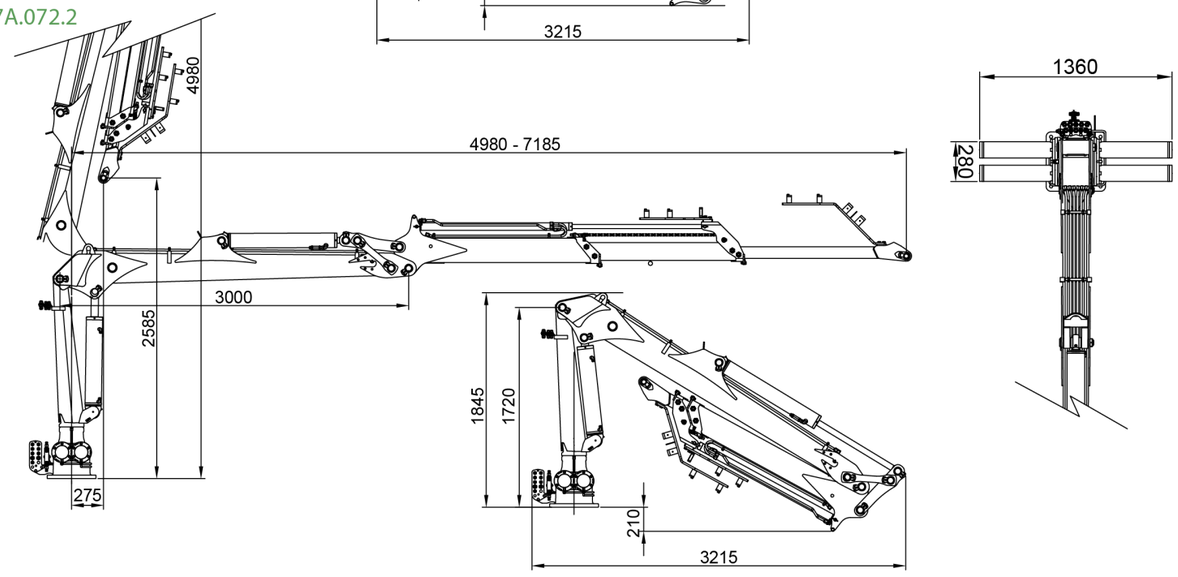

DATOS TÉCNICOS

		57A.059.1	57A.072.2
CAPACIDAD MÁXIMA DE ELEVACIÓN	[kNm]	54.3	50.4
MÁXIMO ALCANCE HIDRÁULICO	[m]	5.92	7.18
MOMENTO DE GIRO BRUTO	[kNm]	16.28	16.28
ÁNGULO DE GIRO	[º]	420	420
PRESIÓN MÁXIMA DE TRABAJO	[bar]	210	210
CAUDAL MÁXIMO	[l/min]	70	70
PESO DE LA GRÚA ESTÁNDAR	[Kg]	1050	1130

CARACTERÍSTICAS

- Diseñado según norma "DIN 15018" clase H1-B4
- 4 cilíndros de giro y doble cremallera
- Sistema de giro piñón-cremallera en baño de aceite con rodamiento axial
- Estructura granallada, imprimación de dos componentes y dos capas de pintura
- Preinstalación para accesorios en punta (4 funciones).

OPCIONAL

- Cabrestante de arrastre.
- Distribuidor de caudal fijo o variable.
- Mandos eléctricos con joysticks.
- Enfriador de aceite.

DIAGRAMA DE POSICIONES

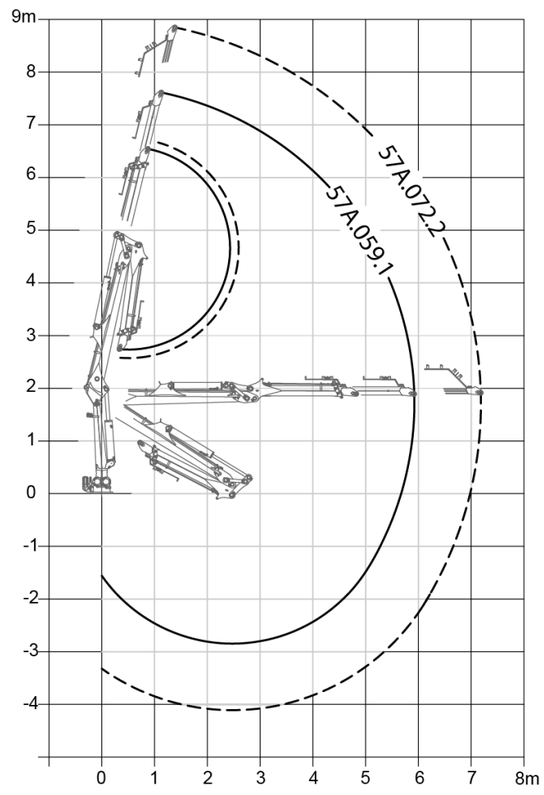

DIAGRAMA DE CARGAS

57A.059.1

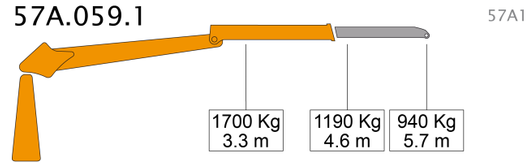
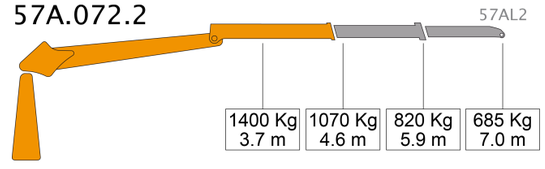
57A.072.2