GRÚAS
HIDRÁULICAS

67AT

DIV. | FORESTAL

GUERRA

DIMENSIONES

1.0

67AT.065.1

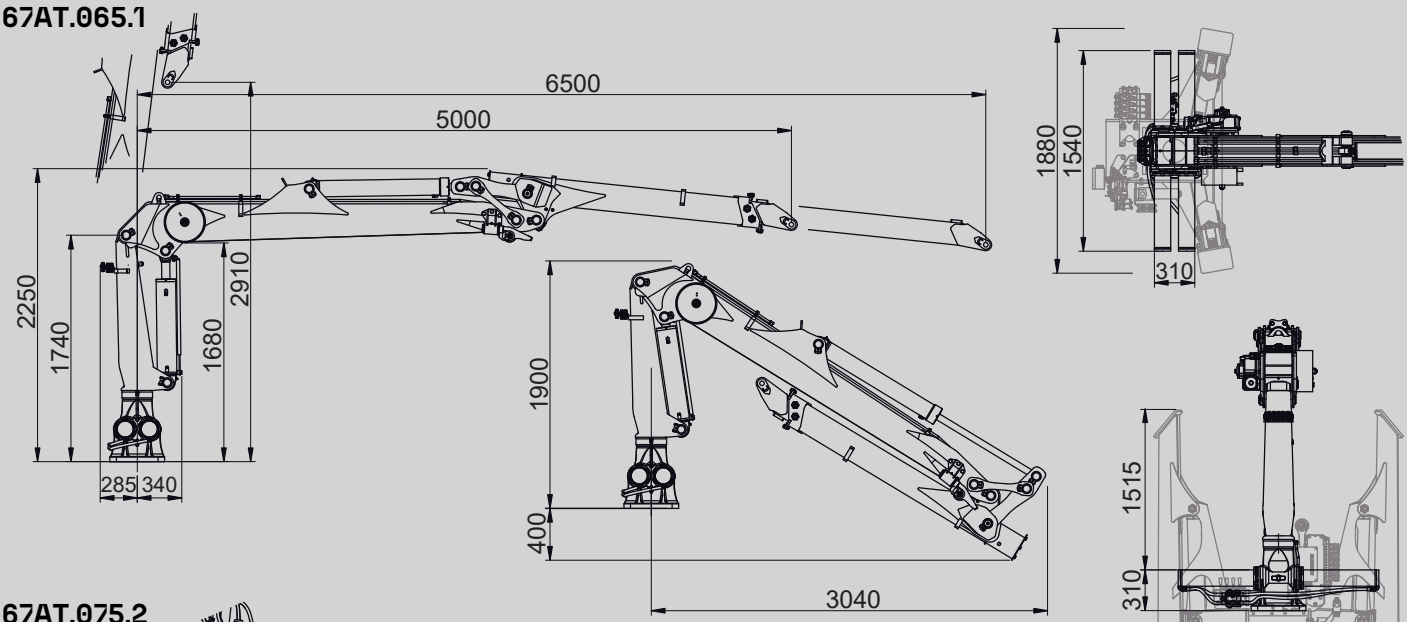

67AT.075.2

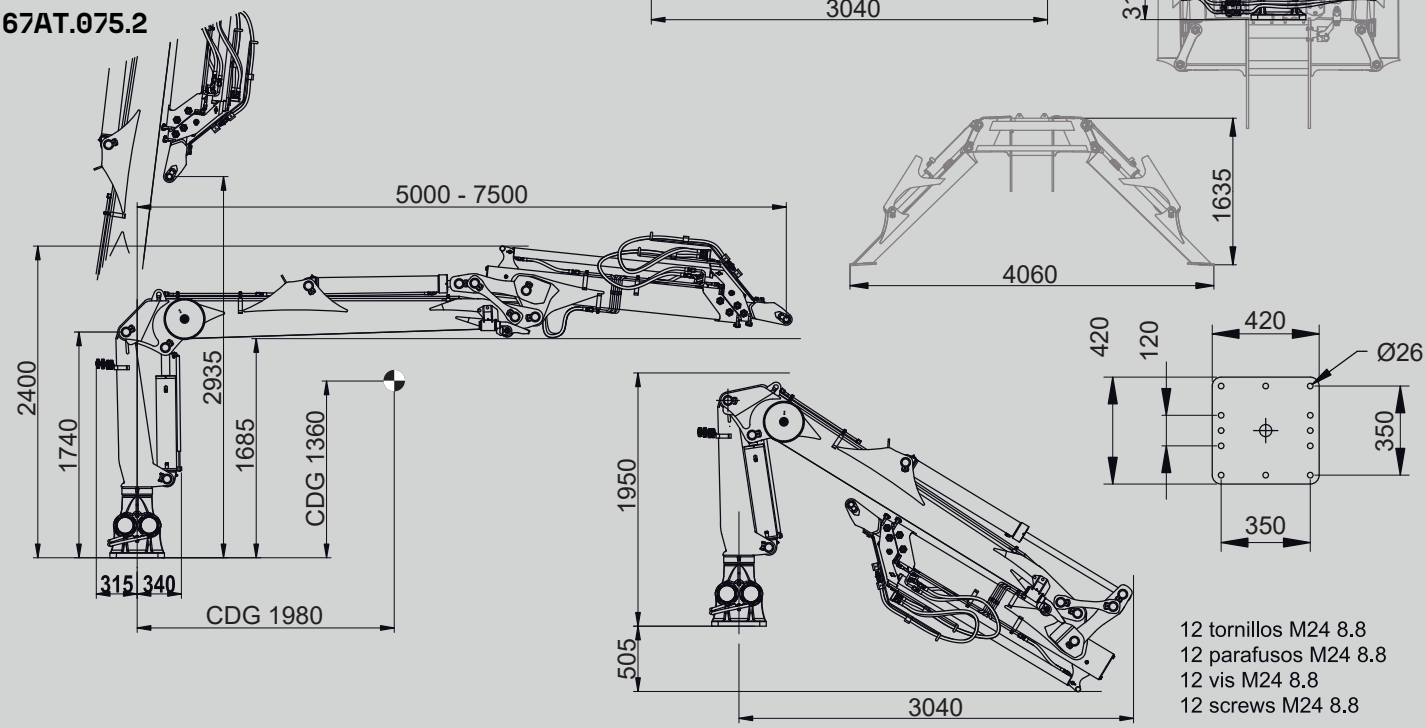

12 tornillos M24 8.8
12 parafusos M24 8.8
12 vis M24 8.8
12 screws M24 8.8

DATOS TÉCNICOS 2.0

		67AT.065.1	67AT.075.2
CAPACIDAD MÁXIMA DE ELEVACIÓN	[kNm]	63.3	60.8
MÁXIMO ALCANCE HIDRÁULICO	[m]	6.5	7.5
MOMENTO DE GIRO BRUTO	[kNm]	22.6	22.6
ÁNGULO DE GIRO	[º]	427	427
PRESIÓN MÁXIMA DE TRABAJO	[bar]	210	210
CAUDAL MÁXIMO	[l/min]	70	70
PESO DE LA GRÚA ESTÁNDAR	[Kg]	1310	1380

CARACTERÍSTICAS 3.0

- Diseñado según norma “DIN 15018” clase H1-B4.
- 4 cilindros de giro y doble cremallera.
- Gatos abatibles hidráulicos para mayor estabilidad.
- Sistema de giro piñón-cremallera en baño de aceite con rodamiento axial.
- Estructura granallada, imprimación de dos componentes y dos capas de pintura.
- Preinstalación para accesorios en punta (4 funciones).

OPCIONES 4.0

- Cabrestante de arrastre.
- Distribuidor de caudal fijo o variable.
- Mandos eléctricos con joystick.
- Enfriador de aceite.

DIAGRAMA DE CARGAS 5.0

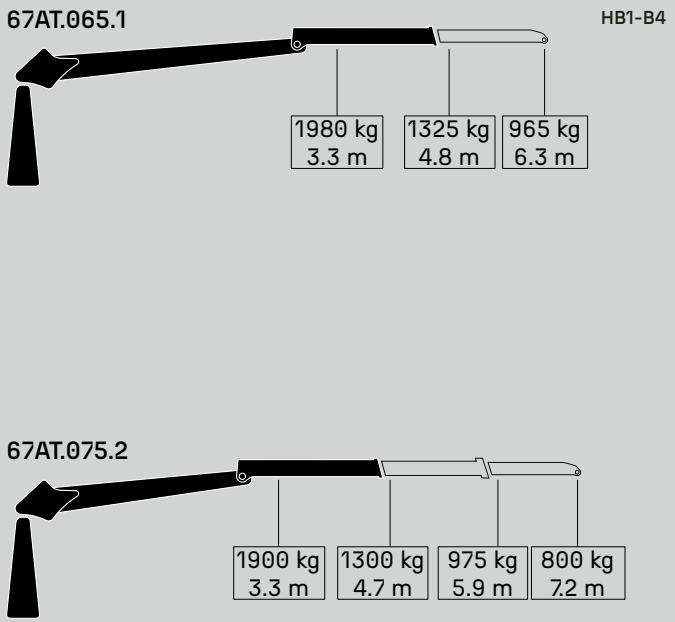

DIAGRAMA DE POSICIONES 6.0

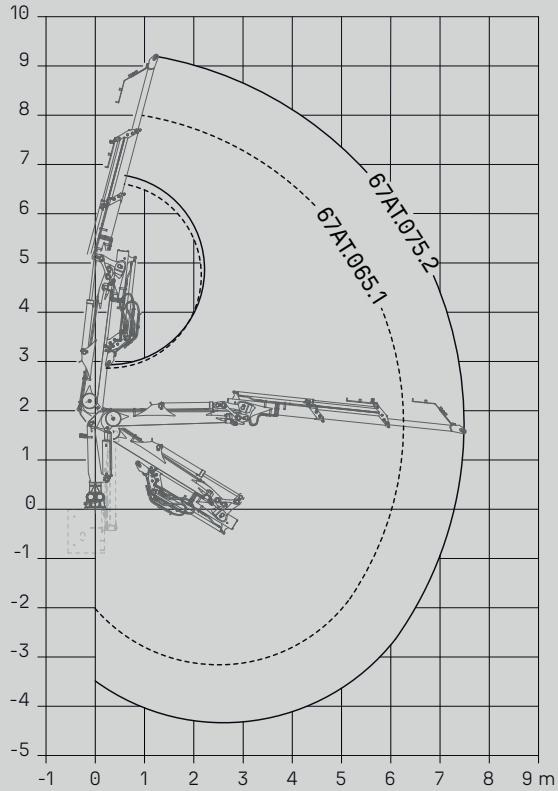

ANIVERSARIO
1951-2021

VILA DE CRUCES [PO] SPAIN	36590
IGUERRA.COM	

GUERRA

SEDES ↘

VILA DE CRUCES
Planta de ingeniería, producción y montaje.
Avd. Benigno Sánchez S/N
36590 Vila de Cruces / Pontevedra. Spain
T_ (+34) 986 582 000
info@iguerra.com

SILLEDA
Planta de mecanizado y centro de suministro.
Parque empresarial Silleda Área 33 Parcela 32
36540 Silleda / Pontevedra. Spain
T_ (+34) 986 582 000

OIRÓS
Planta de integraciones y automatización.
Lugar Tenza do Río Outeiro S/N
36590 Vila de Cruces / Pontevedra. Spain
T_ (+34) 986 582 000

SANTIAGO DE COMPOSTELA
Planta de reparaciones, mantenimiento
y venta de recambios.
Vía de la Cierva 12
15898 Santiago de Compostela / A Coruña. Spain
T_ (+34) 981 51 98 30

MANGUALDE
Planta distribución. Portugal.
Zona Industrial Salgueiro / Lt. 14
Aptd.166 / Portugal

BUENOS AIRES
Planta de distribución. Argentina.
Colectora Este Panamericana Ricardo Rojas
Provincia de Buenos Aires. Argentina
T_ (+54) 11 6374-1300

CORRIENTES
Planta de distribución. Argentina.
Ruta 14, kilómetro 749, Gobernador Virasoro
Provincia de Corrientes, Argentina.

LRQA CERTIFIED ISO 9001-2015
UKAS MANAGEMENT SYSTEMS 0001

En beneficio de la mejora de nuestros productos INDUSTRIAS GUERRA se reserva el derecho de introducir las modificaciones que considere oportunas sin previo aviso.
ED:042025